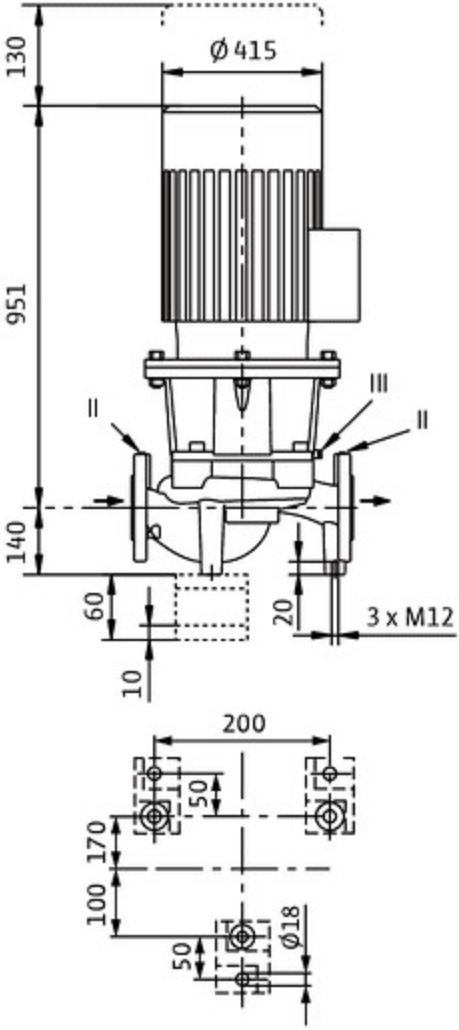
130
Ø 415
951
III
II
II
140
60
10
20
3 x M12
200
50
170
100
50
Ø18

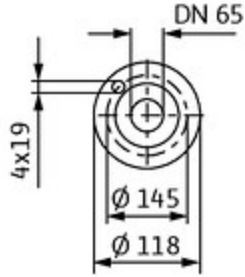
DN 65
4x19
Ø 145
Ø 118

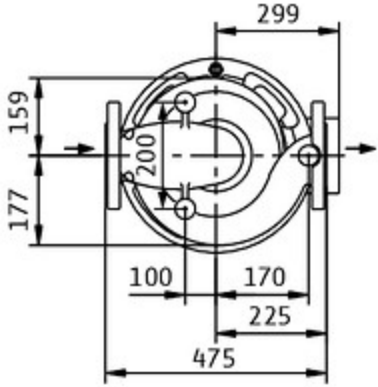
299
159
200
177
100
170
225
475